binderholz

D-07-2021

BINDERHOLZ PSP 4060

Viertelpalette

		PSP 4060
Abmessungen		400 x 600 mm
Einfahrbreite		259 mm
Einfahrhöhe		95 mm
Dynamische Belastbarkeit		250 kg
Statische Belastbarkeit		3x dynamische Belastbarkeit
Durchschnittl. Normgewicht		2,5 kg
VPE	Stück	200
	Höhe (ca.)	2,45 m
Material		„processed wood“ gemäß ISPM15

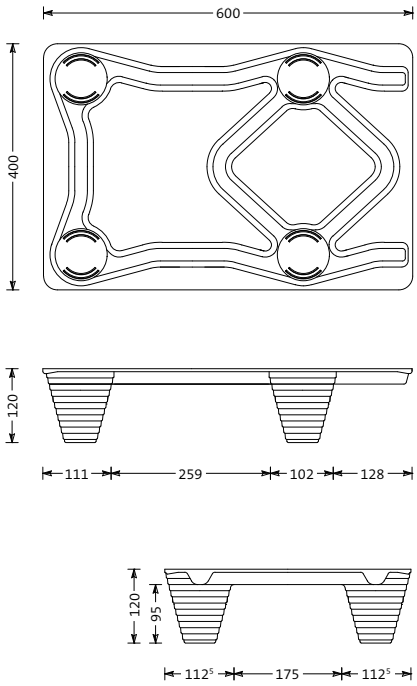

PEFC
PEFC/06-35-20

Binderholz Oberrot | Baruth GmbH · Eugen-Klenk-Straße 2-4 · D-74420 Oberrot · fon +49 7977 72-0 · psp@binderholz.com · www.binderholz.com

binderholz

D-07-2021

BINDERHOLZ PSP 4080

Drittelpalette

		PSP 4080
Abmessungen		400 x 800 mm
Einfahrbreite		240 / 185 mm
Einfahrhöhe		95 mm
Dynamische Belastbarkeit		500 kg
Statische Belastbarkeit		3x dynamische Belastbarkeit
Durchschnittl. Normgewicht		4,0 kg
VPE	Stück	150
	Höhe (ca.)	2,10 m
Material		„processed wood“ gemäß ISPM15

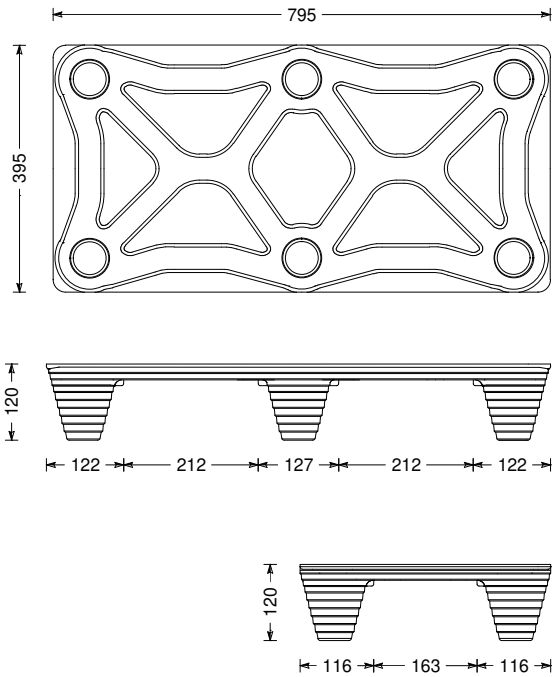

PEFC
PEFC/06-35-20

Binderholz Oberrot | Baruth GmbH · Eugen-Klenk-Straße 2-4 · D-74420 Oberrot · fon +49 7977 72-0 · psp@binderholz.com · www.binderholz.com

binderholz

D-07-2021

BINDERHOLZ PSP 6080

Halbpalette

		PSP 6080 (D)	PSP 6080 H (D)
Abmessungen		600 x 800 mm	
Einfahrbreite		571 mm	
Einfahrhöhe		95 mm	
Dynamische Belastbarkeit		500 kg	1000 kg
Statische Belastbarkeit		3x dynamische Belastbarkeit	
Durchschnittl. Normgewicht		4,5 kg	5,5 kg
VPE	Stück	120	
	Höhe (ca.)	2,25 m	2,30 m
Material		„processed wood“ gemäß ISPM15	

D = gebohrt, H = höhere Belastbarkeit

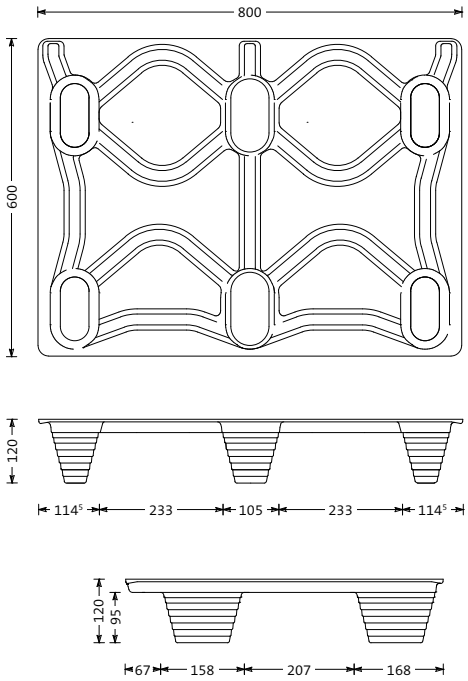

PEFC
PEFC/06-35-20

Binderholz Oberrot | Baruth GmbH · Eugen-Klenk-Straße 2-4 · D-74420 Oberrot · fon +49 7977 72-0 · psp@binderholz.com · www.binderholz.com

binderholz

D-07-2021

BINDERHOLZ PSP 80120 E2

Vollpalette (Europalettenformat)

		PSP 80120 E2 (D)	PSP 80120 E2 H (D)
Abmessungen		800 x 1200 mm	
Einfahrbreite		648 mm	
Einfahrhöhe		100 mm	
Dynamische Belastbarkeit		900 kg	1250 kg
Statische Belastbarkeit		3x dynamische Belastbarkeit	
Durchschnittl. Normgewicht		11,5 kg	12,5 kg
VPE	Stück	50	
	Höhe (ca.)	2,20 m	2,30 m
Material		„processed wood“ gemäß ISPM15	

D = gebohrt, H = höhere Belastbarkeit

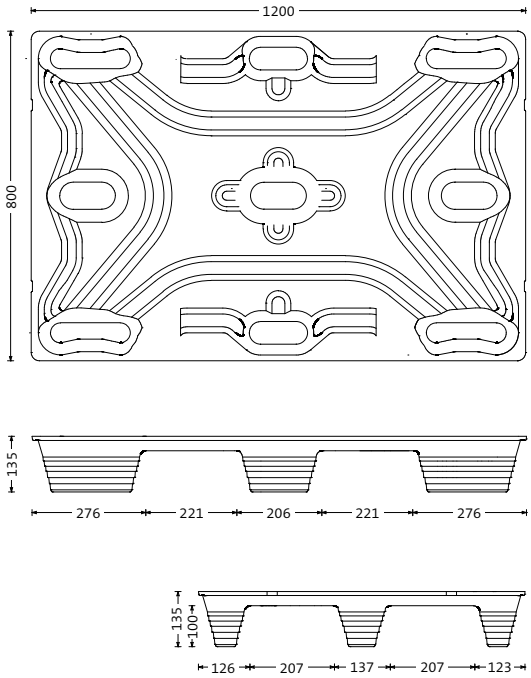

PEFC
PEFC/06-35-20

Binderholz Oberrot | Baruth GmbH · Eugen-Klenk-Straße 2-4 · D-74420 Oberrot · fon +49 7977 72-0 · psp@binderholz.com · www.binderholz.com

binderholz

D-07-2021

BINDERHOLZ PSP 80120 E4

Vollpalette (Europalettenformat)

		PSP 80120 E4	PSP 80120 E4 H
Abmessungen		800 x 1200 mm	
Einfahrbreite		700 mm	
Einfahrhöhe		100 mm	
Dynamische Belastbarkeit		900 kg	1250 kg
Statische Belastbarkeit		3x dynamische Belastbarkeit	
Durchschnittl. Normgewicht		11,5 kg	12,5 kg
VPE	Stück	50	
	Höhe (ca.)	1,90 m	2,00 m
Material		„processed wood“ gemäß ISPM15	

H = höhere Belastbarkeit

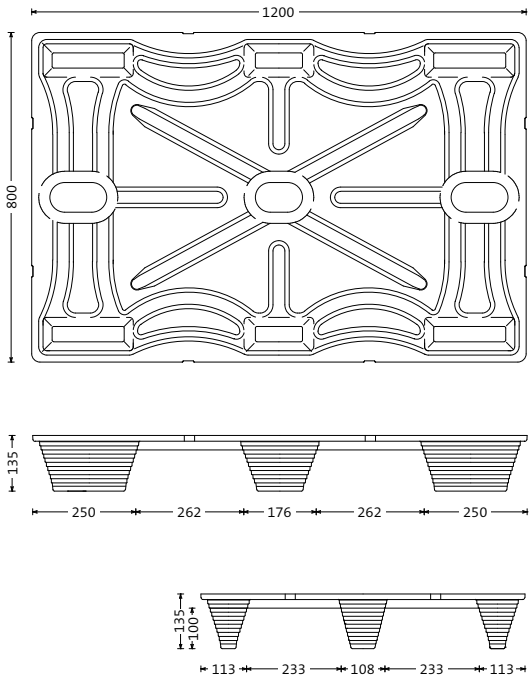

PEFC
PEFC/06-35-20

Binderholz Oberrot | Baruth GmbH · Eugen-Klenk-Straße 2-4 · D-74420 Oberrot · fon +49 7977 72-0 · psp@binderholz.com · www.binderholz.com

binderholz

D-07-2021

BINDERHOLZ PSP 76114

Containerpalette

		PSP 76114	PSP 76114 H
Abmessungen		760 x 1140 mm	
Einfahrbreite		556 / 694 mm	
Einfahrhöhe		100 mm	
Dynamische Belastbarkeit		800 kg	1000 kg
Statische Belastbarkeit		3x dynamische Belastbarkeit	
Durchschnittl. Normgewicht		10,5 kg	11,5 kg
VPE	Stück	60	
	Höhe (ca.)	2,15 m	2,30 m
Material		„processed wood“ gemäß ISPM15	

H = höhere Belastbarkeit

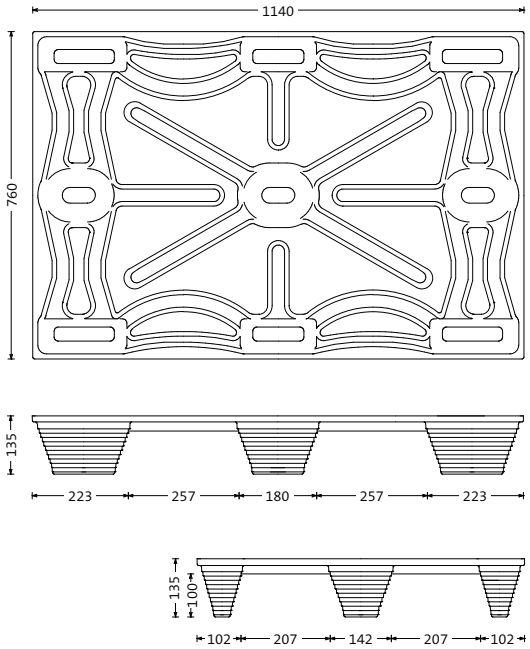

PEFC
PEFC/06-35-20

Binderholz Oberrot | Baruth GmbH · Eugen-Klenk-Straße 2-4 · D-74420 Oberrot · fon +49 7977 72-0 · psp@binderholz.com · www.binderholz.com

binderholz

D-07-2021

BINDERHOLZ PSP 114114

Containerpalette

		PSP 114114	PSP 114114 H
Abmessungen		1140 x 1140 mm	
Einfahrbreite		240 / 240 mm	
Einfahrhöhe		100 mm	
Dynamische Belastbarkeit		1000 kg	1250 kg
Statische Belastbarkeit		3x dynamische Belastbarkeit	
Durchschnittl. Normgewicht		17,5 kg	19 kg
VPE	Stück	50	
	Höhe (ca.)	2,05 m	2,15 m
Material		„processed wood“ gemäß ISPM15	

H = höhere Belastbarkeit

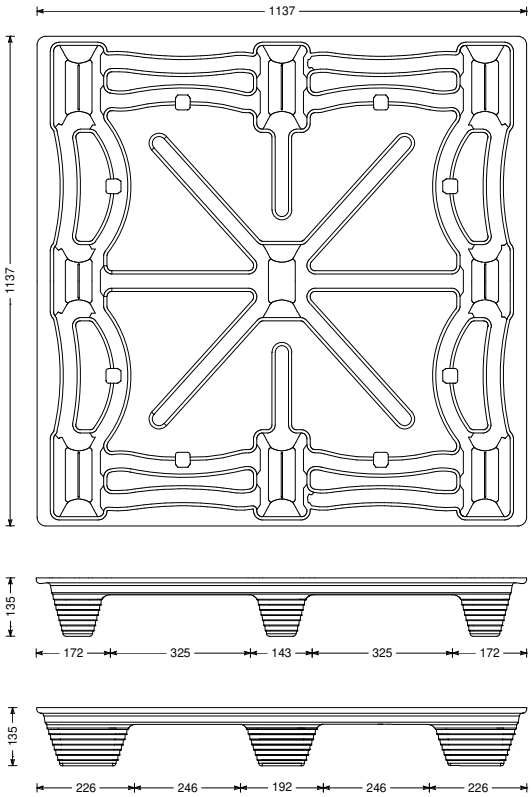

PEFC
PEFC/06-35-20

Binderholz Oberrot | Baruth GmbH · Eugen-Klenk-Straße 2-4 · D-74420 Oberrot · fon +49 7977 72-0 · psp@binderholz.com · www.binderholz.com

binderholz

D-07-2021

BINDERHOLZ PSP 100120

Industriepalette

		PSP 100120	PSP 100120 H
Abmessungen		1000 x 1200 mm	
Einfahrbreite		692 / 686 mm	
Einfahrhöhe		100 mm	
Dynamische Belastbarkeit		900 kg	1250 kg
Statische Belastbarkeit		3x dynamische Belastbarkeit	
Durchschnittl. Normgewicht		15,5 kg	18 kg
VPE	Stück	50	
	Höhe (ca.)	2,20 m	2,30 m
Material		„processed wood“ gemäß ISPM15	

H = höhere Belastbarkeit

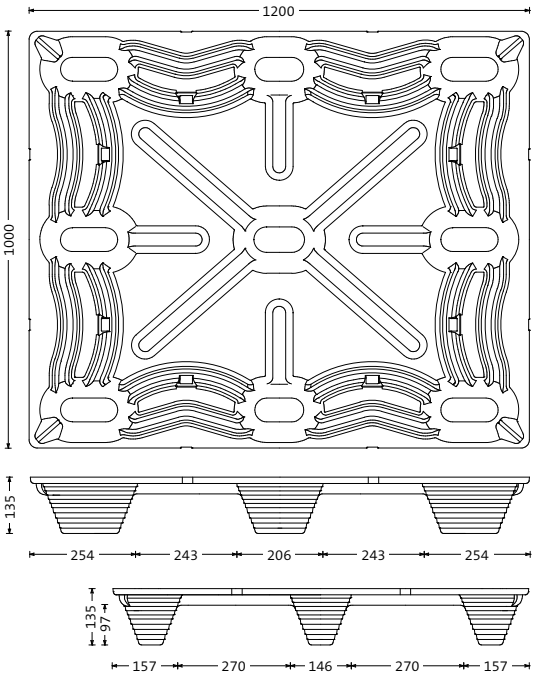

PEFC
PEFC/06-35-20

Binderholz Oberrot | Baruth GmbH · Eugen-Klenk-Straße 2-4 · D-74420 Oberrot · fon +49 7977 72-0 · psp@binderholz.com · www.binderholz.com